| 品 番 | ML1223W | 電気用品の記号 | PSE JET |
|---|---|---|---|

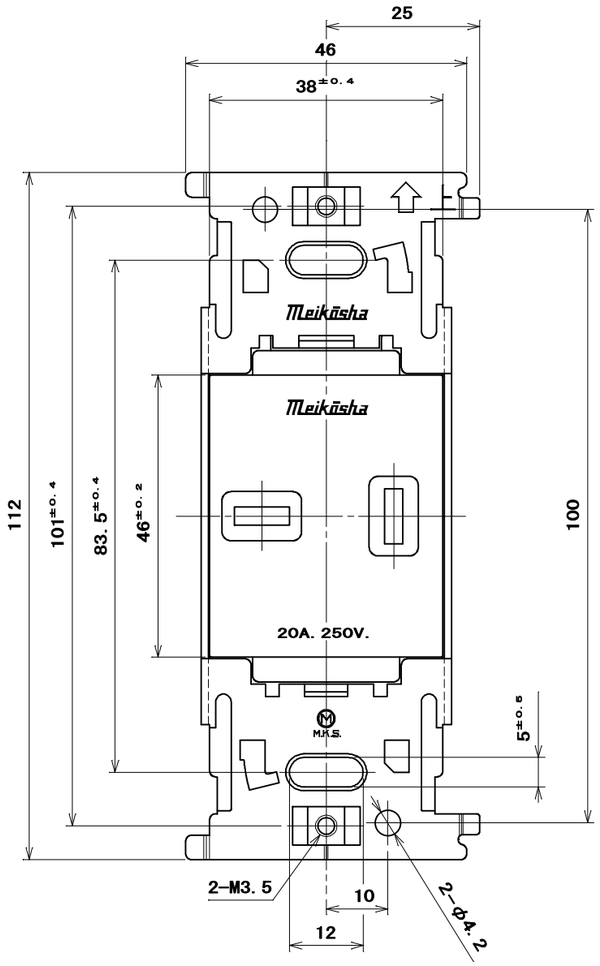


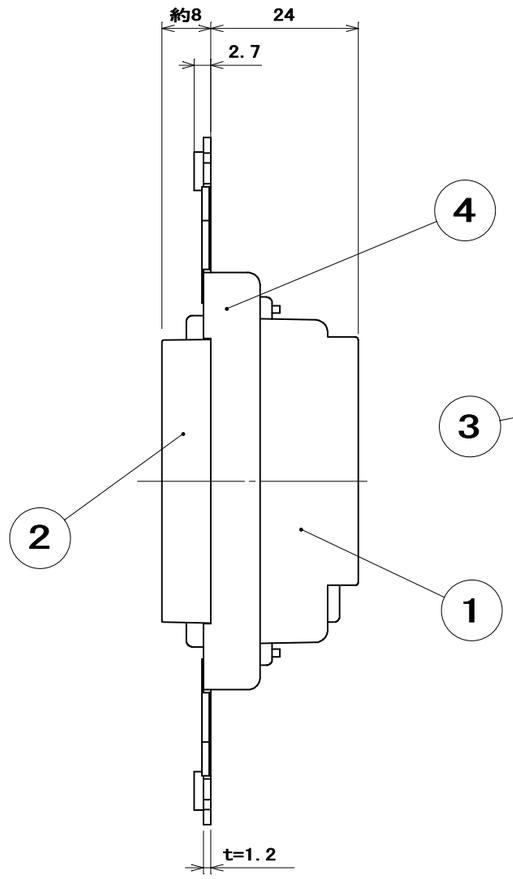


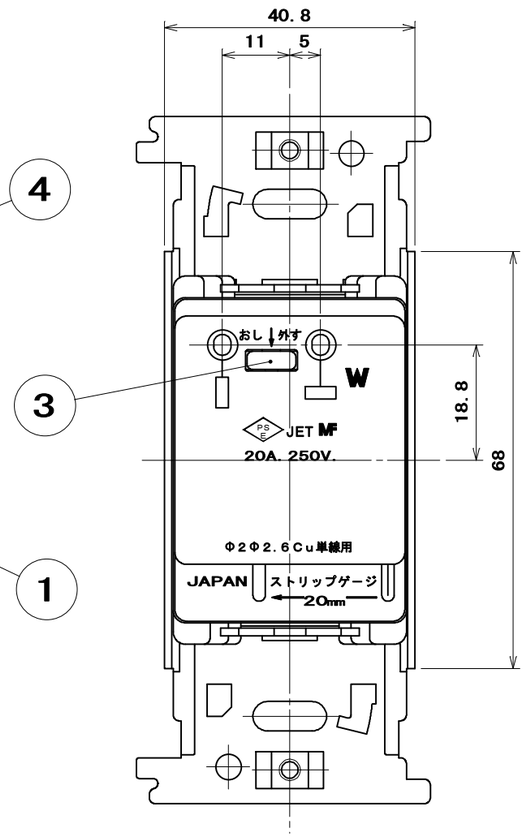


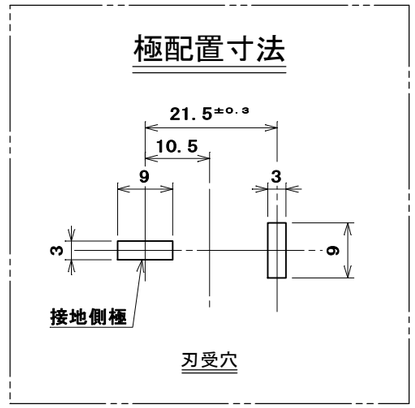


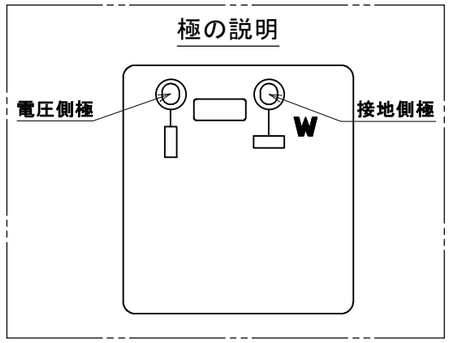


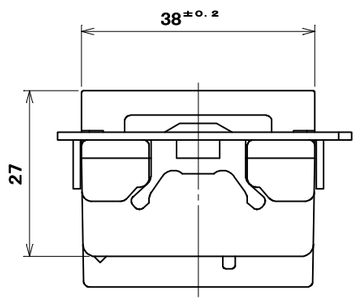


適用電線：銅単線　φ２mm、φ２．６mm
ストリップ長：２０mm

| 部番 | 部品名 | 個数 | 材質 | 処理 | 摘要 |
|---|---|---|---|---|---|
| 4 | 取付金具 | 1 | 鋼　板 | 亜鉛めっき・クロメート処理 | |
| 3 | 電線外し釦 | 1 | ユリア樹脂 | 色：クリーム | |
| 2 | キャップ | 1 | ユリア樹脂 | 色：白 | |
| 1 | 器　台 | 1 | ユリア樹脂 | 色：白 | |

| 尺度 | 三角法 | 定格 | 2P. 20A. 250V. | 品名 | ML 2P 20A 250V コンセント |
|---|---|---|---|---|---|
| 1/1 | 単位 mm | 作成 | 2012年 8月 7日 | | |

株式会社 明　工　社　　MEIKOSHA CO., LTD.

8092WUS1