品番	電気用品の記号
ＭＫ５４２２	PSE JET

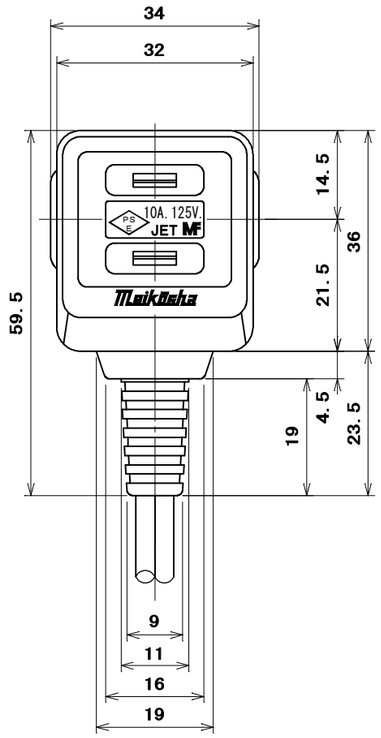

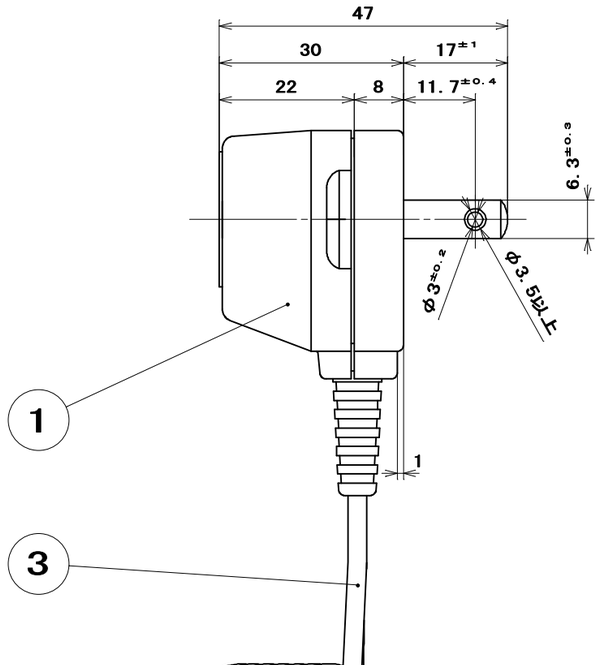

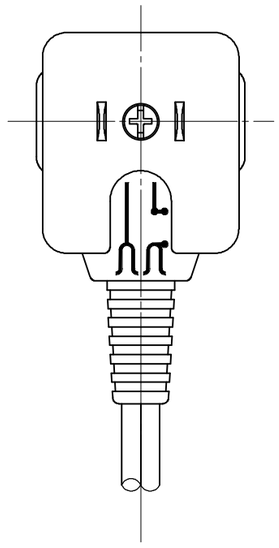

ＶＦＦ（１．２５mm² ２心）コード

有効長…２５００$^{+75}_{0}$

スイッチ裏面

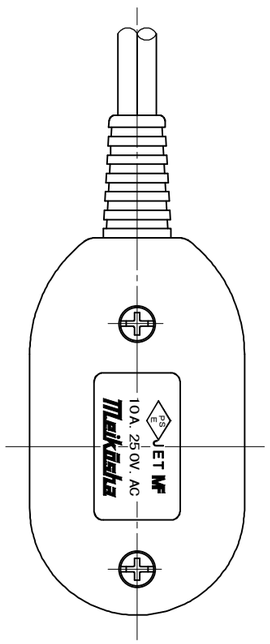

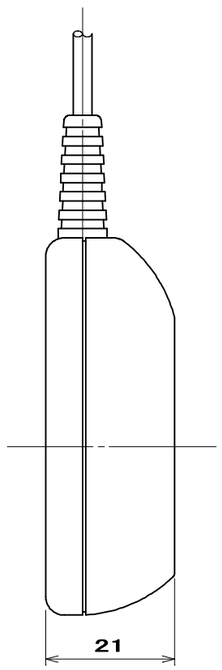

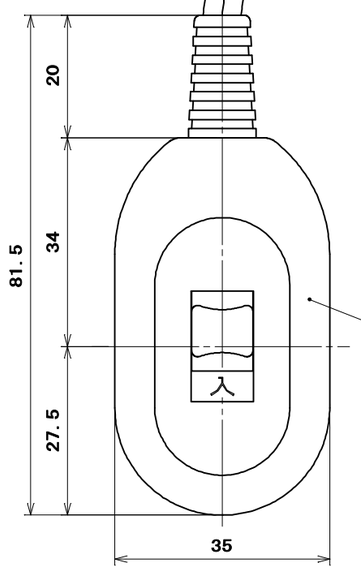

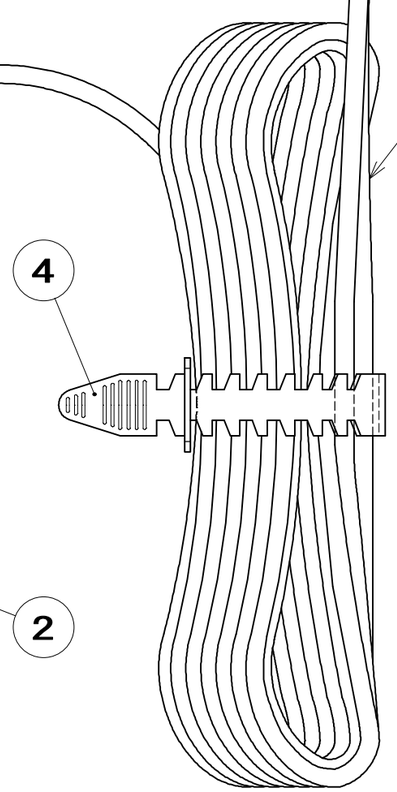

回路図

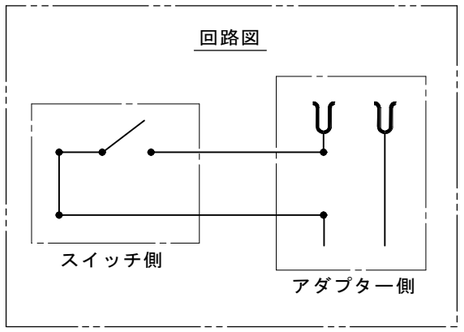

部番	部品名	個数	材質	処理	摘要
4	コードバンド	1	ポリエチレン樹脂	色：半透明	
3	ビニル平形コード	1	ＶＦＦ1.２５mm²×２心	色：白	
2	リモート用スイッチ	1	外郭：ユリア樹脂	色：白	MR3422
1	リモート用アダプター	1	外郭：ユリア樹脂	色：白	MR2927

尺度	三角法	定格	10A.125V.	品名
1/1	単位mm	作成	２００６年１１月２０日	リモートスイッチ

株式会社 明工社 MEIKOSHA CO., LTD.

6170US2